ESTORE DE ROLO COM SISTEMA ZIP

Tal como nas redes mosquiteiras, o estore de rolo exterior tem um sistema inovador que garante uma vedação eficaz, mesmo em caso de vãos maiores e situações de grande exposição a intempéries. Assegura proteção contra ventos fortes, moscas e mosquitos e, ainda, protege do sol.

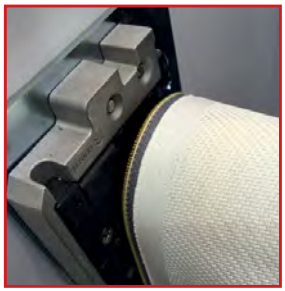

Proteção visual

Proteção solar

130 Km/h
Resitência a ventos fortes

Proteção contra o frio e calor

Regulação de luz

Proteção contra moscas e mosquitos

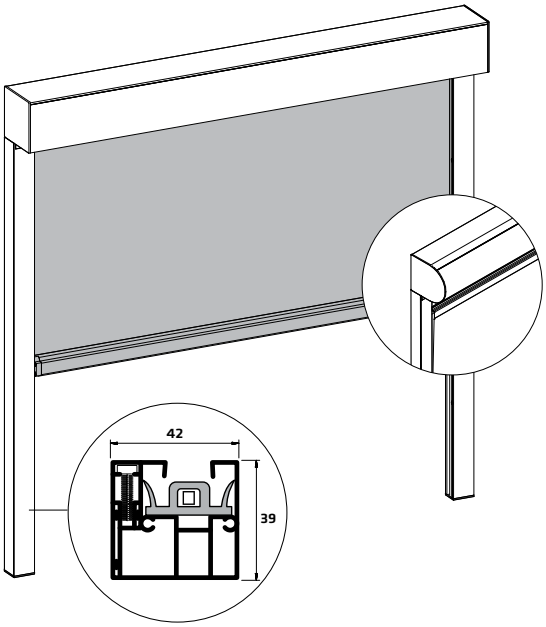

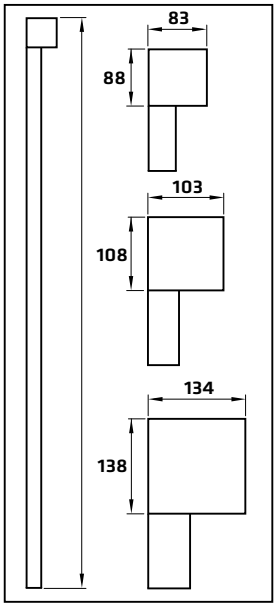

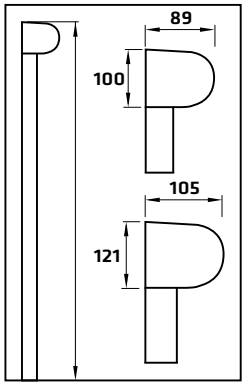

Sistema curvo

90°

Sistema em ângulo de 90º